CAME

ISO 9001

Art. STAGE MB
STAGE MZ

GB "C" PROFILE GUIDE FOR CANTILEVER GATE
D „C" PROFIL FÜR FREITRAGENDE SCHIEBETORE
F GUIDE A PROFIL EN « C » POUR PORTAIL AUTOPORTANT
E GUÍA CON PERFIL "C" PARA PUERTA VOLADIZA
P GUIA DE PERFIL "C" PARA PORTÃO CANTILEVER
I GUIDA CON PROFILO A "C" PER CANCELLO AUTOPORTANTE
CZ ŠÍNA „C" PROFIL PRO POSUVNOU SAMONOSNOU BRÁNU
NL "C" PROFIEL GELEIDER VOOR VRIJDRAGENDE SCHUIFPOORT
DK "C" PROFILVANGE TIL FRITBÆRENDE PORT
N "C"-PROFILSKINNE FOR FRITTBÆRENDE PORTX
S "C" GEJDPROFIL FÖR FRIBÄRANDE GRIND
FIN "C" -PROFIILIOHJAIN ULOKEKANNETTEISEEN PORTTIIN
RUS НАПРАВЛЯЮЩИЙ РЕЛЬС / ПРОФИЛЬ «С» ДЛЯ ОТКАТНЫХ САМОНЕСУЩИХВОРОТ
TR KONSOL BAHÇE KAPISI İÇİN "C" PROFİL KIZAĞI
AR [illegible]"C" [illegible]
CHN 悬臂门"C"型导轨
MAL PANDU PROFIL "C" UNTUK PINTU PAGAR JULUR
H C-VEZETŐSÍN TOLÓKAPUHOZ
PL SZYNA DO BRAM SAMONOŚNYCH
SK NOSNÝ „C" PROFIL PRE POSUVNÚ SAMONOSNÚ BRÁNU
RO GHIDAJ CU PROFIL „C" PENTRU POARTA AUTOPORTANT Ă ÎN CONSOLĂ
HR VODILICA „C" PROFILA ZA KLIZNA DVORIŠNA VRATA
SLO "C" VODILO ZA SAMONOSNA DRSNA VRATA

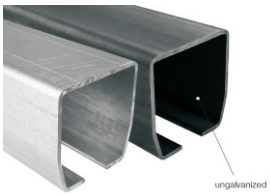

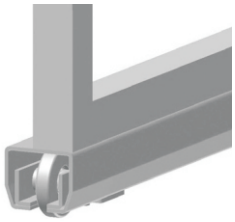

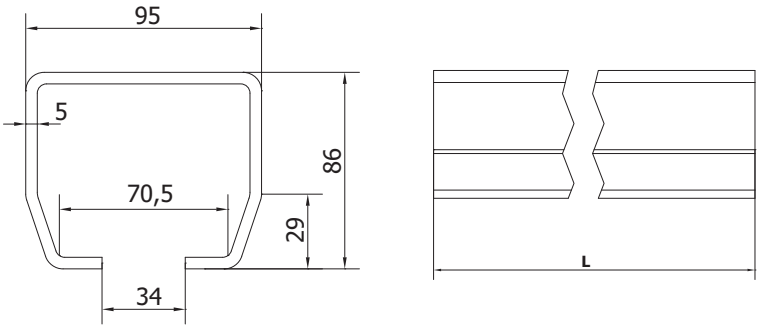

Art.	CARRIAGE	SURFACE FINISH	L	1 m			
			mm	kg	m	kg	
STAGE MB 6	SPEED M/ME	UNGALVANIZED	6000	11	72	792	
STAGE MB 3	SPEED M/ME	UNGALVANIZED	3000	11	36	396	
STAGE MZ 6	SPEED M/ME	GALVANIZED	6000	11	72	792	
STAGE MZ 3	SPEED M/ME	GALVANIZED	3000	11	36	396	